Задание

внутривузовской олимпиады по компьютерной графике
с использованием CAD систем «Компас -3D», «SolidWorks»

По приведённому эскизу:
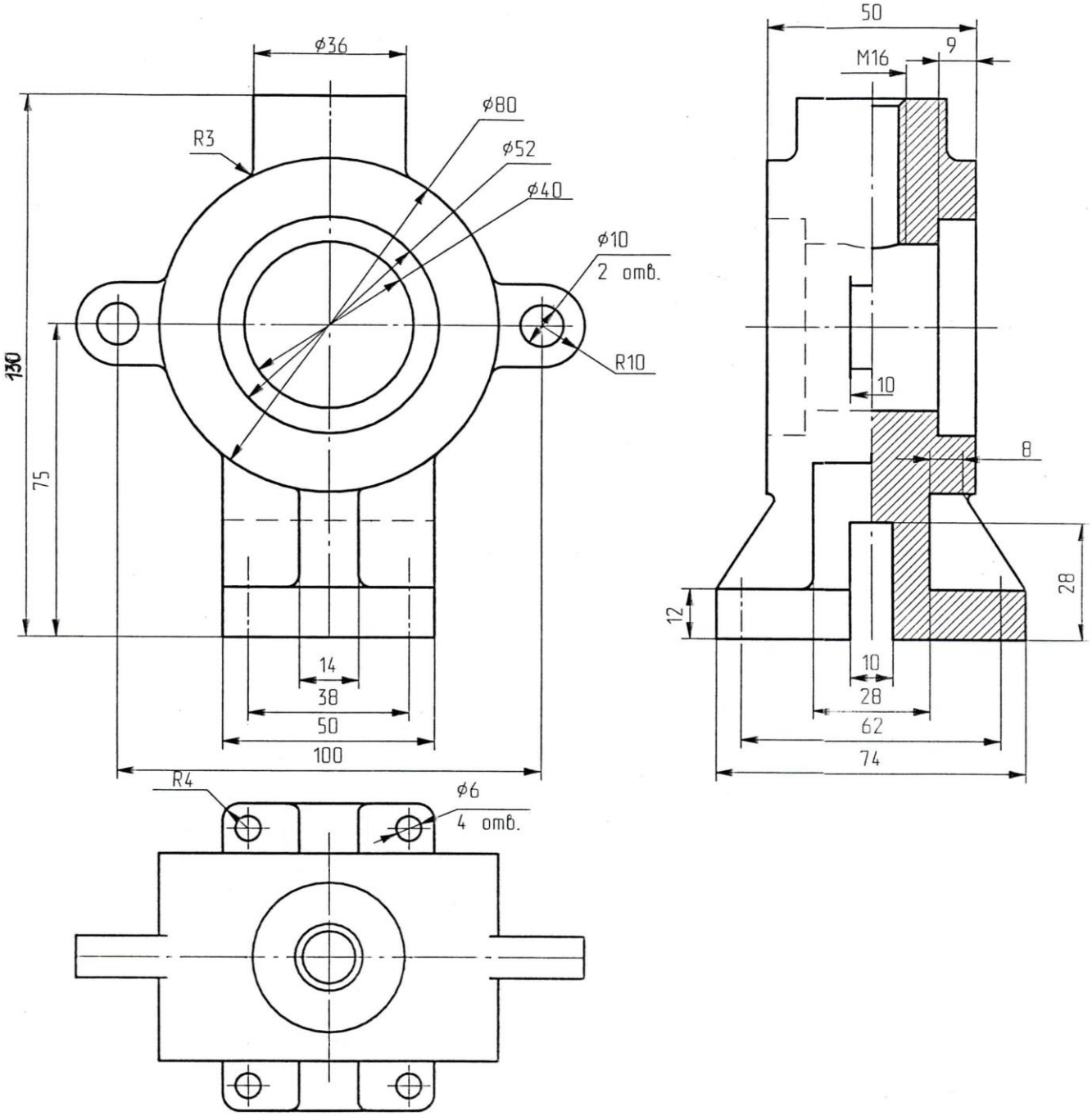
1) Построить 3D модель детали;
2) Через ассоциированные виды выполнить чертёж детали в полном соответствии с ЕСКД (проставить размеры, шероховатости поверхностей, заполнить основную надпись и т.д.)